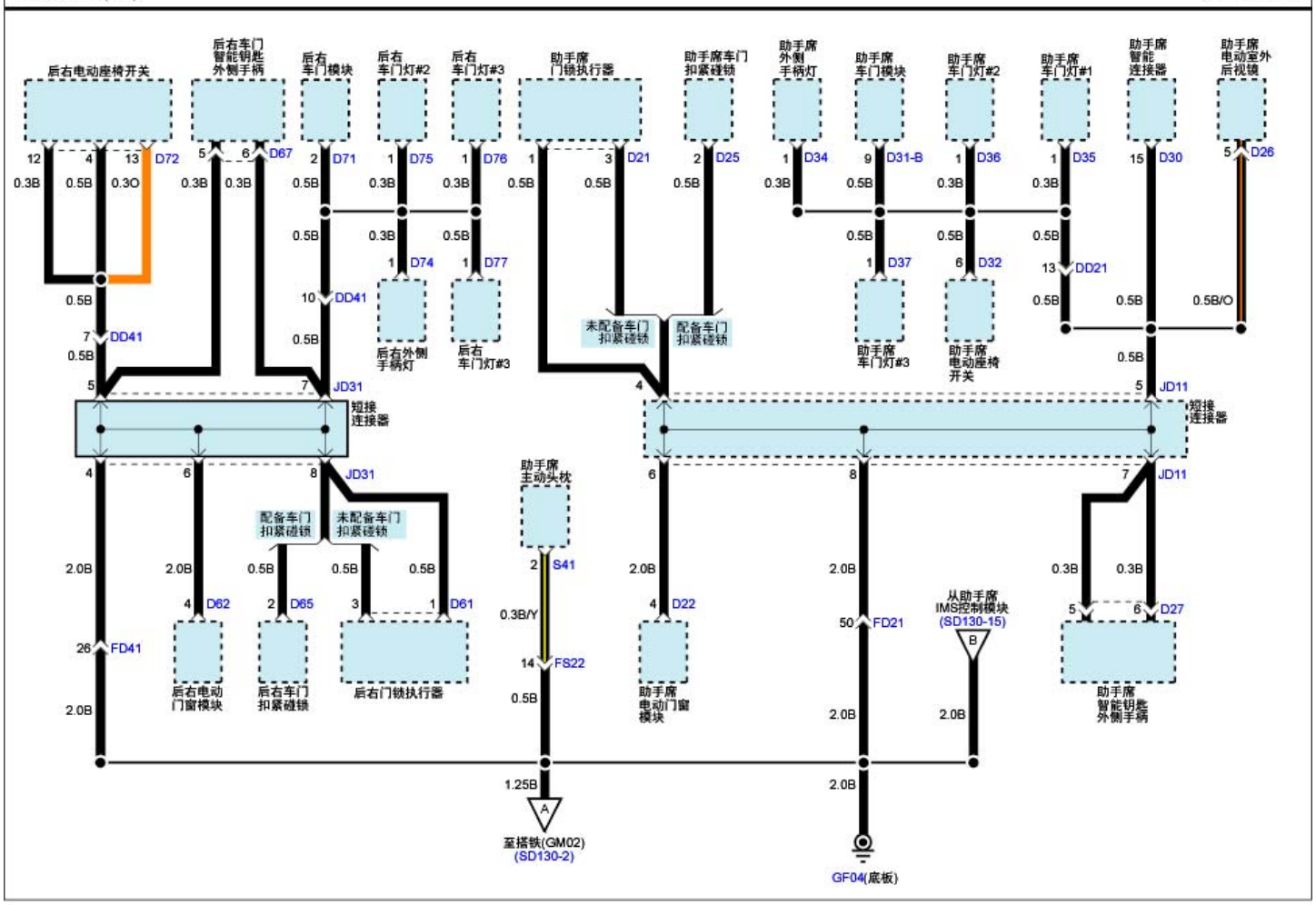搭铁分布(14) SD130-14